ЖКУИ.672233.078-888 ГЧ

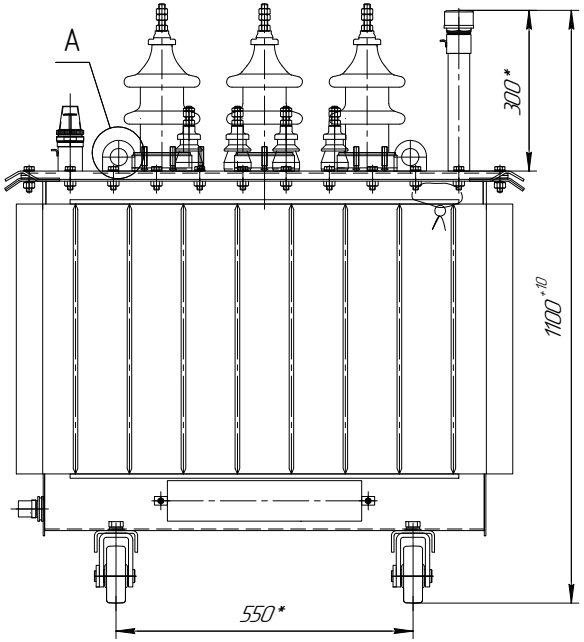

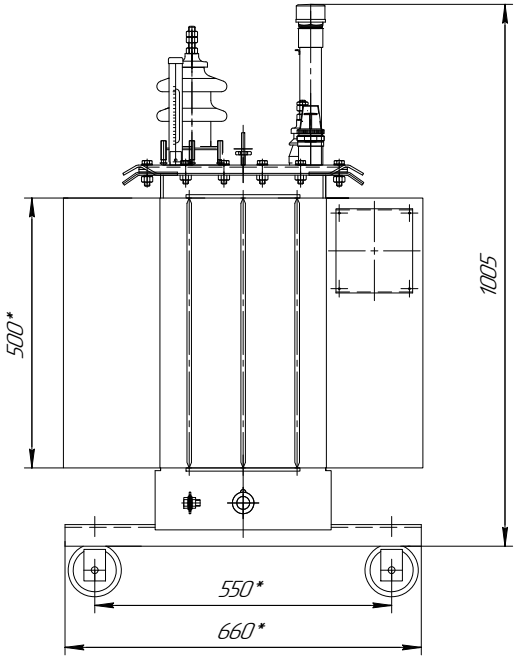

Подъем трансформатора

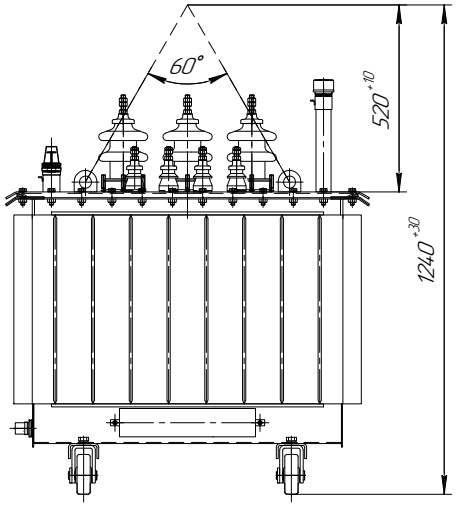

Ширина колеи катков при продольном и поперечном перемещении трансформатора

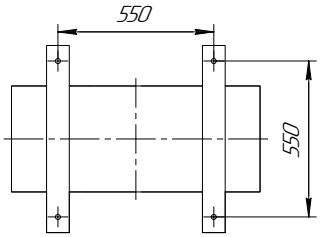

Колея для поперечного перемещения

Колея для продольного перемещения

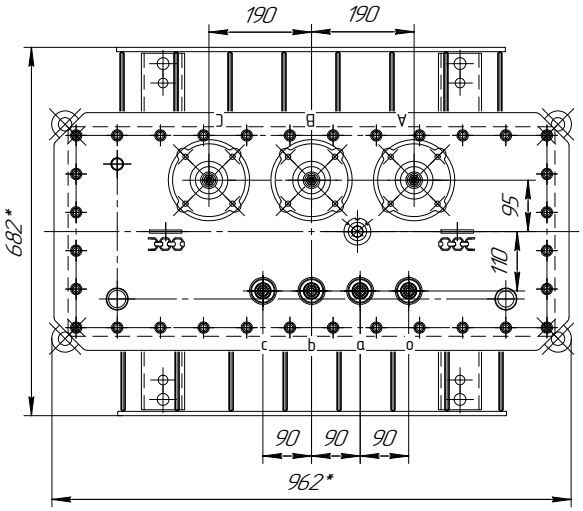

Шпилька ввода ВН и НН

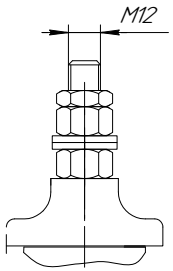

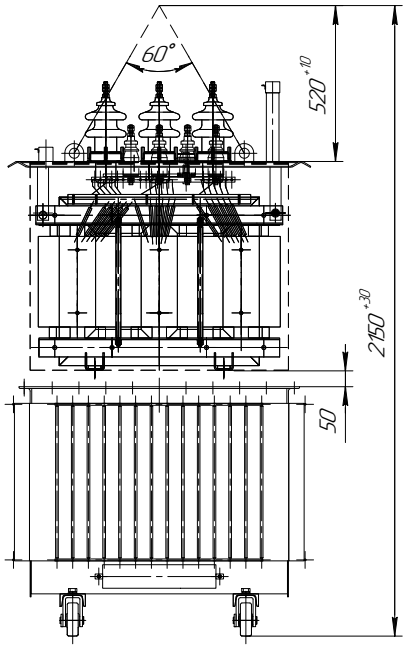

Наименование	Масса, кг
Масло трансформатора	100
Полная трансформатора	445

Крюк для подъема

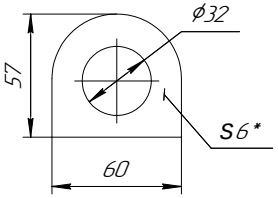

Транспортный ролик

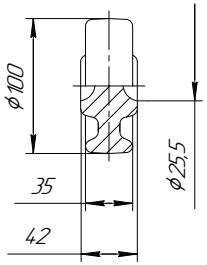

1. Размеры для справок
2. ВНИМАНИЕ! Активная часть связана с крышкой. Подъем активной части производить за пластины, расположенные на крышке.
3. Трансформатор поставляется заводом с запломбированными пробками для взятия пробы и слива масла и крышкой трансформатора.
9. Знак строповки и центр масс выполнить по ГОСТ 14.192.

					ЖКУИ.672233.078-888 ГЧ			
Изм.	Лист	№ докум.	Подп.	Дата	Трансформатор Габаритный чертеж	Лит.	Масса	Масштаб
Разраб.		Амиров				1	См.табл.	1:7
Пров.						Лист	Листов 1	
Т.контр.								
Н.контр.					ГЧ ТМГ-100 Х1К1	АО "КТЗ"		
Утв.								

Копировал Формат А2

Перв. примен. | Справ. № ГЧ ТМГ-100 Х1К1 | Подп. и дата | Инв. № дубл. | Взам. инв. № | Подп. и дата | Инв. № подл.